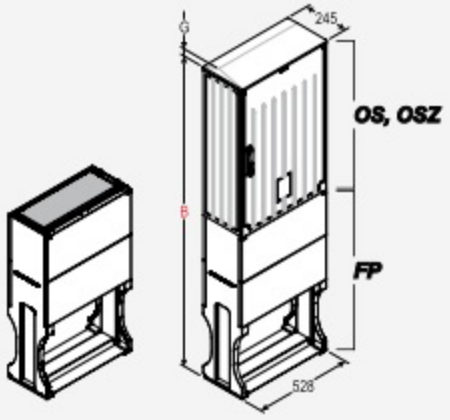


| Typ / Type / Tipo | B | G | Nr kat. / Art. no. / Nº cat. |
|---|---|---|---|
| OS 53 x 60 + FP | 1483 | - | GA 256 10 S |
| | | 20 | GA 256 20 S |

Obudowy

## Podstawowe dane techniczne:

In część pomiarowa max:..... A
In część złączowa max:..... A
Napięcie znamionowe:..... 230/400 V
Napięcie znamionowe Izolacji:..... 500 V
Częstotliwość znamionowa:..... .50÷60 Hz
Stopnie ochrony:..... IK10, IP 44
Temperatura pracy:..... -25÷40°C
Spełniane normy..... EN 61 439-1
Klasa izolacji:.....II

OS 53X60+FP