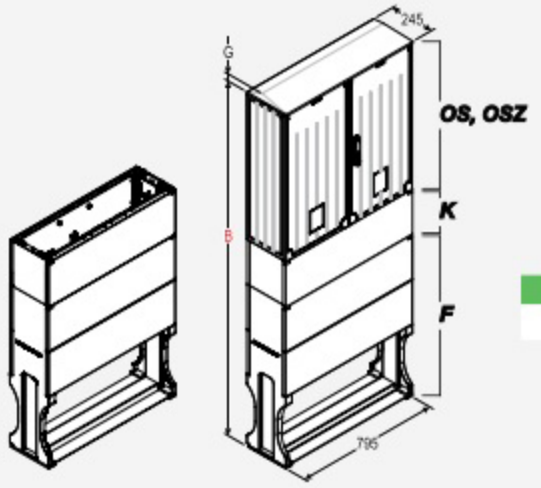

Typ / Type / Tipo	B	G	Nr kat. / Art. no. / Nº cat.
OS 80 x 40 + K + F	1527	-	GA 284 10 D
		20	GA 284 20 D

Obudowy

Podstawowe dane techniczne:

In część pomiarowa max:..... A
In część złączowa max:..... A
Napięcie znamionowe:..... 230/400 V
Napięcie znamionowe Izolacji:..... 500 V
Częstotliwość znamionowa:..... .50÷60 Hz
Stopnie ochrony:..... IK10, IP 44
Temperatura pracy:..... -25÷40°C
Spełniane normy..... EN 61 439-1
Klasa izolacji:.....II

OS 80X40+K+F